Supports et adaptateurs pour AM35, AM45, AM55

7.1000.0018 Support montage ajustable

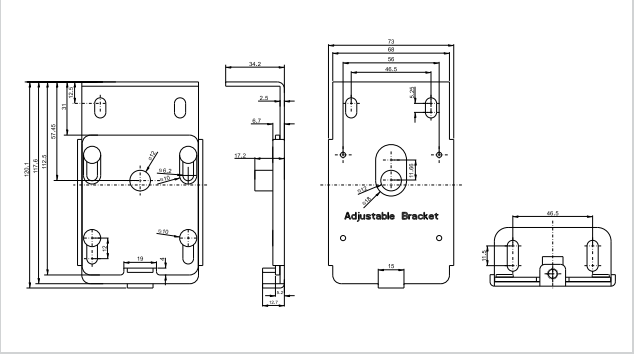

7.1000.0019 Support montage ajustable

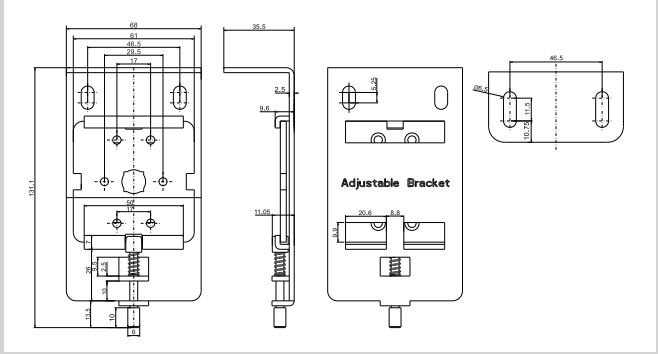

2.0404.0015 Support montage pour moteur AM35 (175mm)

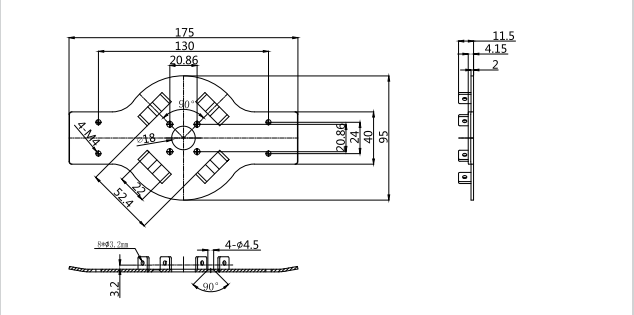

2.0404.0014 Support montage pour moteur AM35 (200mm)

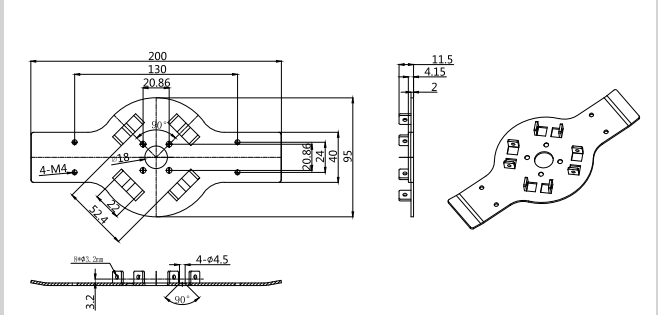

2.0405.0028 Support montage pour moteur AM45 (175mm)

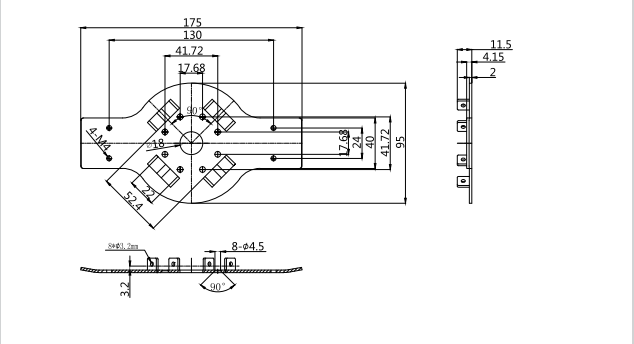

2.0405.0027 Support montage pour moteur AM45 (200mm)

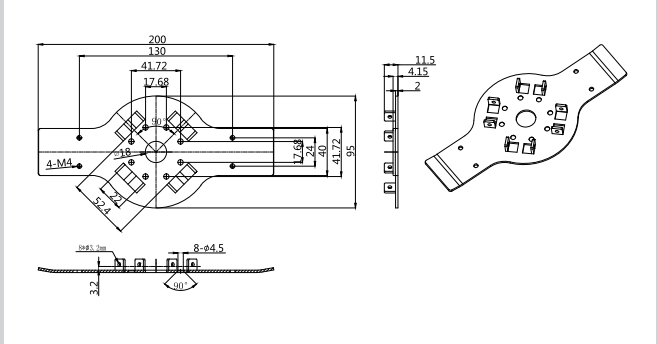

1.0406.0002 Support pour moteur AM55 (57x51mm)

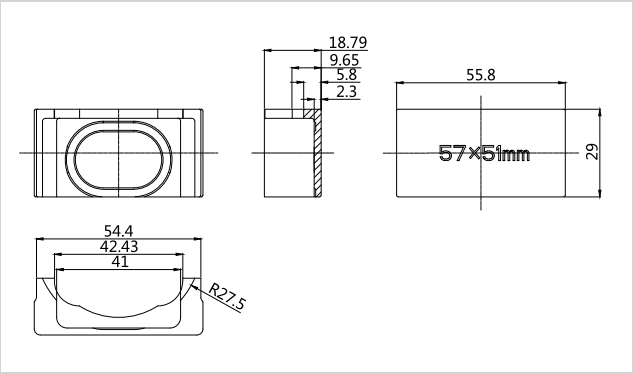
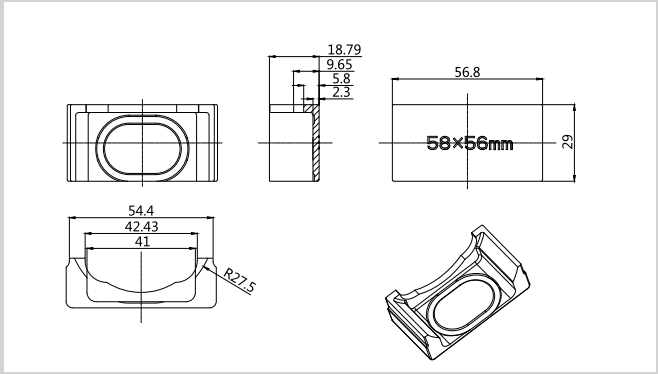
1.0406.0003 Support pour moteur AM55 (58x56mm)